ФУСОВЕ				
NO:	БР.	СЕЧЕНИЕ	НОСЕЩА АРМИРОВКА	СТРЕМЕНА
K1*, K28*, K30*	3бр.	50 / 25	фусове 225 / 3x8N16x240 / 15	10 / 21 / 31 — 3x2x10N8x125
K5*, K9*, K12* K15*	4бр.	40 / 25	фусове 225 / 4x6N16x240 / 15	10 / 36 / 21 — 4x10N8x135; 21 — 4x10φ8x35
K3*, K7*, K10* K13*, K16*	5бр.	40 / 25	фусове 225 / 5x6N16x240 / 15	10 / 36 / 21 — 5x10N8x135; 21 — 5x10φ8x35
K24*, K26*	2бр.	40 / 25	фусове 225 / 2x6N16x240 / 15	10 / 36 / 21 — 2x10N8x135; 21 — 2x10φ8x35
K4*, K8*, K11* K14*, K17*, K21*	6бр.	40 / 25	фусове 225 / 6x6N16x240 / 15	10 / 36 / 21 — 6x10N8x135; 21 — 6x10φ8x35
K19*, K20*	2бр.	40 / 25	фусове 225 / 2x6N16x240 / 15	10 / 36 / 21 — 2x10N8x135; 21 — 2x10φ8x35
K25*	1бр.	25 / 25	фусове 225 / 4N16x240 / 15	10 / 21 / 21 — 10N8x105
K29*	1бр.	25 / 25	фусове 225 / 4N16x240 / 15	10 / 21 / 21 — 10N8x105
K2*, K6*, K18*, K23*, K22*, K27*,	6бр.	25 / 25	фусове 200 / 6x4N12x210 / 10	10 / 21 / 21 — 6x10N8x105

НИВО: −0.05 до покрив				
NO:	БР.	СЕЧЕНИЕ	НОСЕЩА АРМИРОВКА	СТРЕМЕНА
K1*, K28*, K30* до +3.05	3бр.	50 / 25	305 / 3x8N16x305	10 / 21 / 31 — 3x2x31N8x125
K5*, K9*, K12* K15* до +3.05	4бр.	40 / 25	305 / 4x6N16x305	10 / 36 / 21 — 4x31N8x135; 21 — 4x31φ8x35
K3*, K7*, K10* K13*, K16* до +4.02	5бр.	40 / 25	400 / 5x6N16x400	10 / 36 / 21 — 5x40N8x135; 21 — 5x40φ8x35
K24*, K26* до +3.60	2бр.	40 / 25	360 / 2x6N16x360	10 / 36 / 21 — 2x37N8x135; 21 — 2x37φ8x35
K4*, K8*, K11* K14*, K17*, K21* до +4.43	6бр.	40 / 25	445 / 6x6N16x445	10 / 36 / 21 — 6x45N8x135; 21 — 6x45φ8x35
K19*, K20* до +4.20	2бр.	40 / 25	420 / 2x6N16x420	10 / 36 / 21 — 2x43N8x135; 21 — 2x10φ8x35
K25* до +3.60	1бр.	25 / 25	360 / 4N16x360	10 / 21 / 21 — 37N8x105
K29* до +3.05	1бр.	25 / 25	305 / 4N16x305	10 / 21 / 21 — 31N8x105
K2*, K6*, K18*, K23*, K22*, K27*, до +2.80	6бр.	25 / 25	280 / 6x4N12x280	10 / 21 / 21 — 6x29N8x105

ДЕТАЙЛ ЗА СНАЖДАНЕ
АРМИРОВКА НА КОЛОНИ

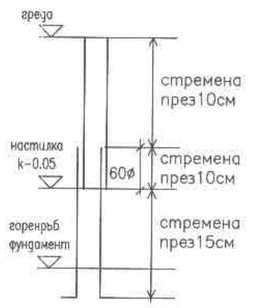

СПЕСИФИКАЦИЯ НА АРМИРОВКАТА

Стомана	AI	AIII		
Диометър	Ф8	N8	N12	N16
Дължина,cm	115325	476720	11760	89720
Тегло, kg	455.5	1883.0	104.4	1415.8
Общо, kg	455.5	3403.3		

АРМИРАНЕ НА ФУНДАМЕНТНИ СТЕНИ

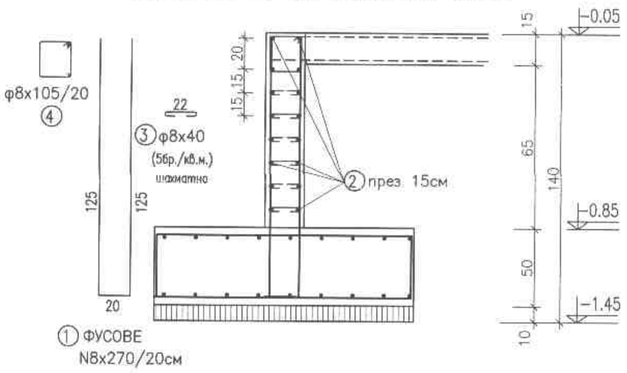

ТАБЛИЦА ЗА АРМИРОВКА НА СТЕНИ ВЪВ ФУНДАМЕНТ

между колони	Lсв. см	① фусове N8/20см	② хоризонтална	③ столчета (5бр./кв.м.)	④ стремена 22/22
K1*–K5*	315	17N8x270	2x5N8x345	10φ8x40	17φ8x105 /22/22/
K5*–K9*	405	21N8x270	2x5N8x445	13φ8x40	21φ8x105 /22/22/
K9*–K12*	425	22N8x270	2x5N8x465	14φ8x40	22φ8x105 /22/22/
K12*–K15*	425	22N8x270	2x5N8x465	14φ8x40	22φ8x105 /22/22/
K15*–K19*	405	21N8x270	2x5N8x445	13φ8x40	21φ8x105 /22/22/
K19*–K24*	275	15N8x270	2x5N8x315	9φ8x40	15φ8x105 /22/22/
K24*–K28*	260	14N8x270	2x5N8x300	9φ8x40	14φ8x105 /22/22/
K3*–K7*	315	17N8x270	2x5N8x355	10φ8x40	17φ8x105 /22/22/
K7*–K10*	405	21N8x270	2x5N8x445	13φ8x40	21φ8x105 /22/22/
K10*–K13*	425	22N8x270	2x5N8x465	14φ8x40	22φ8x105 /22/22/
K13*–K16*	425	22N8x270	2x5N8x465	14φ8x40	22φ8x105 /22/22/
K16*–K20*	405	21N8x270	2x5N8x445	13φ8x40	21φ8x105 /22/22/
K4*–K8*	300	16N8x270	2x5N8x340	10φ8x40	16φ8x105 /22/22/
K8*–K11*	390	19N8x270	2x5N8x430	13φ8x40	19φ8x105 /22/22/
K11*–K14*	410	21N8x270	2x5N8x450	13φ8x40	21φ8x105 /22/22/
K14*–K17*	410	21N8x270	2x5N8x450	13φ8x40	21φ8x105 /22/22/
K17*–K21*	375	20N8x270	2x5N8x415	13φ8x40	20φ8x105 /22/22/
K21*–K26*	275	15N8x270	2x5N8x315	9φ8x40	15φ8x105 /22/22/
K26*–K30*	260	14N8x270	2x5N8x300	9φ8x40	14φ8x105 /22/22/

между колони	Lсв. см	① фусове N8/20см	② хоризонтална	③ столчета (5бр./кв.м.)	④ стремена 22/22
K1*–K3*	470	24N8x270	2x5N8x510	15φ8x40	24φ8x105 /22/22/
K3*–K4*	180	10N8x270	2x5N8x220	6φ8x40	10φ8x105 /22/22/
K5*–K7*	455	24N8x270	2x5N8x495	15φ8x40	24φ8x105 /22/22/
K7*–K8*	180	10N8x270	2x5N8x220	6φ8x40	10φ8x105 /22/22/
K12*–K13*	455	24N8x270	2x5N8x495	15φ8x40	24φ8x105 /22/22/
K13*–K14*	180	10N8x270	2x5N8x220	6φ8x40	10φ8x105 /22/22/
K18*–K19*	180	10N8x270	2x5N8x220	6φ8x40	10φ8x105 /22/22/
K19*–K20*	455	24N8x270	2x5N8x495	15φ8x40	24φ8x105 /22/22/
K20*–K21*	180	10N8x270	2x5N8x220	6φ8x40	10φ8x105 /22/22/
K21*–K22*	325	17N8x270	2x5N8x365	11φ8x40	17φ8x105 /22/22/
K23*–K24*	180	10N8x270	2x5N8x220	6φ8x40	10φ8x105 /22/22/
K24*–K25*	485	25N8x270	2x5N8x525	16φ8x40	25φ8x105 /22/22/
K25*–K26*	180	10N8x270	2x5N8x220	6φ8x40	10φ8x105 /22/22/
K26*–K27*	325	17N8x270	2x5N8x365	11φ8x40	17φ8x105 /22/22/
K28*–K29*	485	25N8x270	2x5N8x525	16φ8x40	25φ8x105 /22/22/
K29*–K30*	180	10N8x270	2x5N8x220	6φ8x40	10φ8x105 /22/22/
K18*–K23*	275	15N8x270	2x5N8x315	9φ8x40	15φ8x105 /22/22/
K22*–K27*	275	15N8x270	2x5N8x315	9φ8x40	15φ8x105 /22/22/

инж. К. Абрашев
05.07.18

ЗАБЕЛЕЖКИ:

1.Бетон клас С20/25
2.Армировъчна стомана клас AI, отбелязана с ø и AIII отбелязана с N.
3.При изпълнението на строежа да се спазва "Правилник за изпълнение и приемане на строително-монтажните работи"
4.Осигурявай "Техника на безопасен труд"

Обект: ФИЗКУЛТУРЕН САЛОН към СУ "ОТЕЦ ПАИСИЙ", кв. 16, УПИ I – УЧИЛИЩЕ, гр. СТАМБОЛИЙСКИ, обл. ПЛОВДИВСКА	част: конструкции
	фаза: ТИП
	М 1:50
	юни 2018г.
ЧЕРТЕЖ: АРМИРОВКА КОЛОНИ и СТЕНИ САНИТАРНИ ПОМЕЩЕНИЯ	лист: 14
	общо листа:18
Проектант: инж. П. Бибенова	ТК:
Възложител: ОБЩИНА СТАМБОЛИЙСКИ	

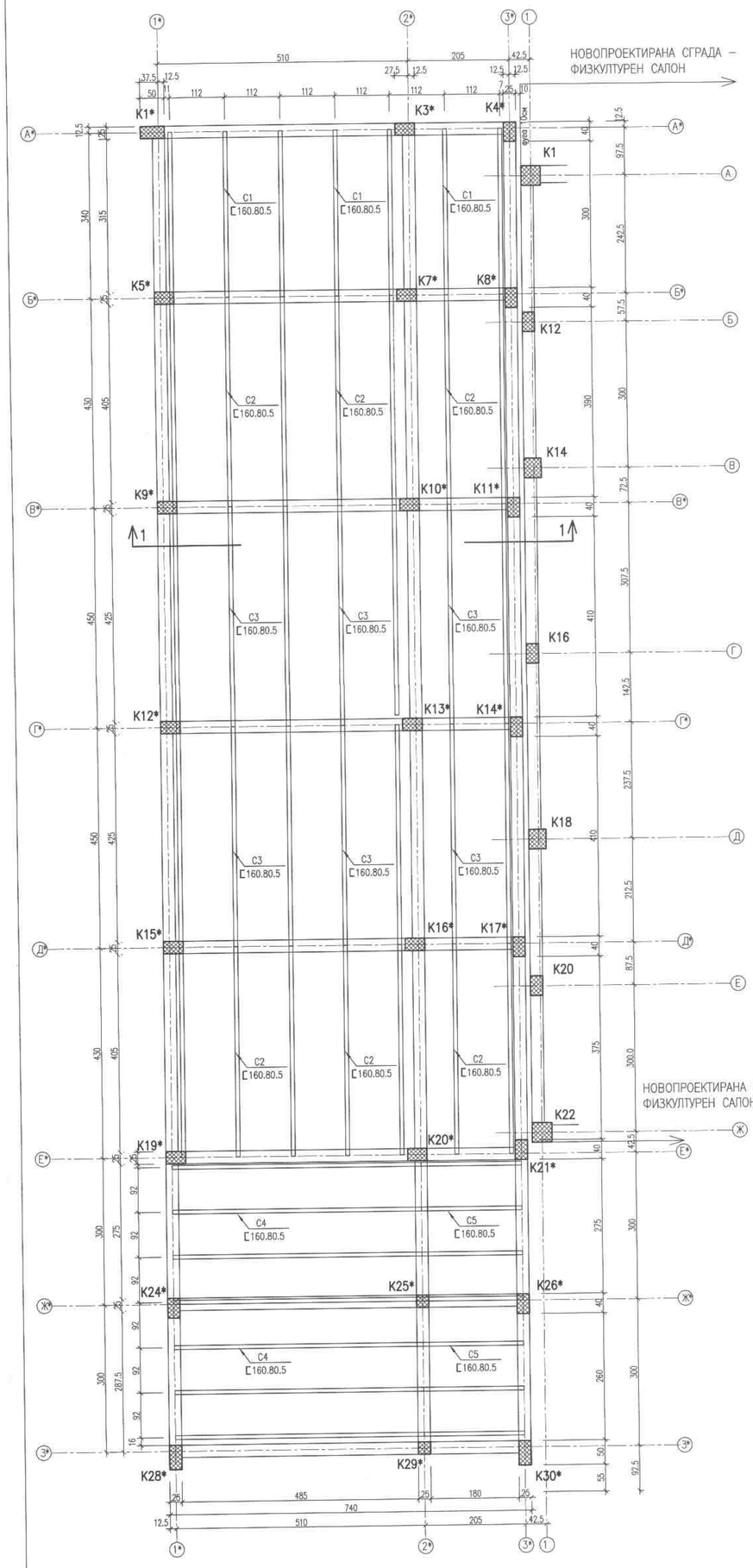

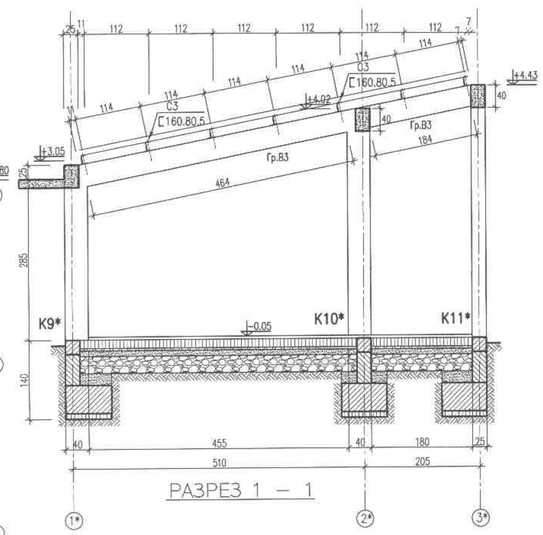

ДЕТАЙЛ НАСТИЛКА
М1:5

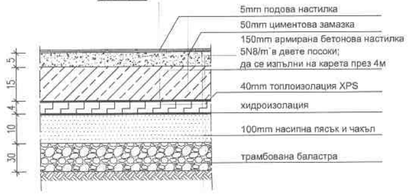

ЗАБЕЛЕЖКИ:

1. Бетон клас С20/25 /В25/
2. Армировъчна стомана клас AI, отбелязана с ø и AIII отбелязана с N.
3. Да се декофрира най–рано на 28 ден от изливане на бетона.
4. За отвори в плоча да се гледат съответните специалности – ВК, ЕЛ, ТТЕ.
5. При изпълнението на строежа да се спазва "Правилник за изпълнение и приемане на строително–монтажните работи"
6. Осигурявай "Техника на безопасен труд"

СЪГЛАСУВАЛИ:		
Архитектура:	арх. Р. ЧАКЪРОВ	
ЕЛ инсталации:	инж. В. ФИЛИПОВ	
ВК инсталации:	инж. Р. ЖЕЛИНСКА	
ОВК и ЕЕТИЕС::	инж. К. ГЕРГИНСКИ	
ПБ:	инж. П. ПОРОВ	

Обект: ФИЗКУЛТУРЕН САЛОН към СУ "ОТЕЦ ПАИСИЙ", кв. 16, УПИ I – УЧИЛИЩЕ, гр. СТАМБОЛИЙСКИ, обл. ПЛОВДИВСКА	част: конструкции
	фаза: ТИП
	М 1:50
	юни 2018г.
ЧЕРТЕЖ: КОФРАЖЕН ПЛАН ГРЕДИ, ПОКРИВНА КОНСТРУКЦИЯ– САНИТАРНИ ПОМЕЩЕНИЯ	лист: 15
	общо листа:18
Проектант: инж. П. Бибенова	ТК:

Възложител: ОБЩИНА СТАМБОЛИЙСКИ

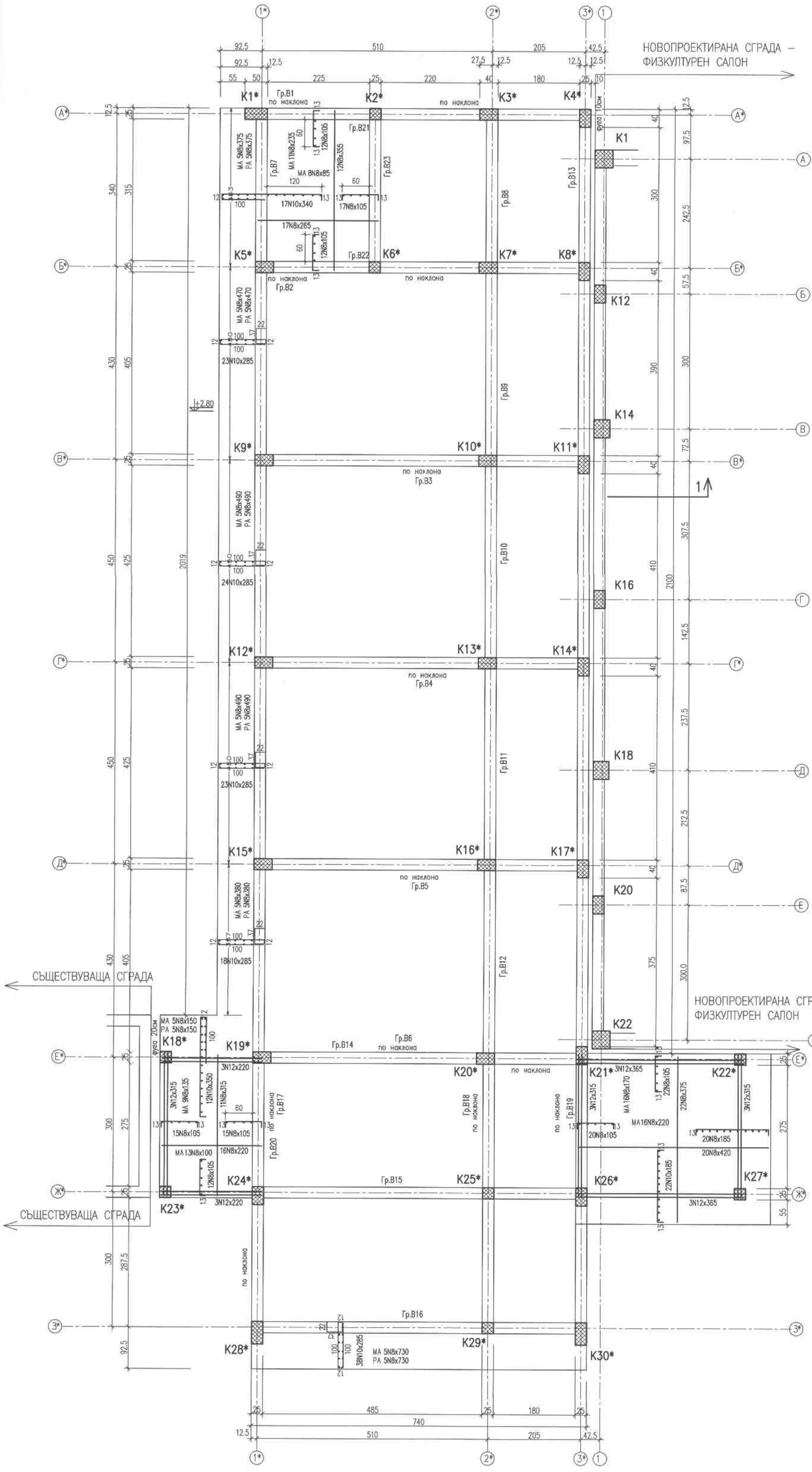

СПЕСИФИКАЦИЯ НА АРМИРОВКАТА

Стомана	AIII		
Диаметър	N8	N10	N12
Дължина,cm	98395	49960	6345
Тегло, kg	388.7	308.3	56.3
Общо, kg	753.3		

стоманета за горна армировка – 3бр./кв.м. за плоча d=15см



90N8x70

ЗАБЕЛЕЖКИ:

1. Бетон клас С20/25 /В25/
2. Армировъчна стомана клас AI, отбелязана с Ø и AIII отбелязана с N.
3. Да се декофрира най–рано на 28 ден от изливане на бетона.
4. За отвори в плоча да се гледат съответните специалности – ВК, ЕЛ, ТТЕ.
5. При изпълнението на строежа да се спазва "Правилник за изпълнение и приемане на строително–монтажните работи"
6. Осигурявай "Техника на безопасен труд"

инж. К. Аврамов 05.07.18

СЪГЛАСУВАЛИ:		
Архитектура:	арх. Р. ЧАКЪРОВ	
ЕЛ инсталации:	инж. В. ФИЛИПОВ	
ВК инсталации:	инж. Р. ЖЕЛИНСКА	
ОВК и ЕЕТИЕС::	инж. К. ГЕРГИНСКИ	
ПБ:	инж. П. ГЮРОВ	

Обект: ФИЗКУЛТУРЕН САЛОН към СУ "ОТЕЦ ПАИСИЙ", кв. 16, УПИ I – УЧИЛИЩЕ, гр. СТАМБОЛИЙСКИ, обл. ПЛОВДИВСКА	част: конструкции
	фаза: ТИП
	М 1:50
	юни 2018г.
ЧЕРТЕЖ: АРМИРОВЪЧЕН ПЛАН ПЛОЧИ САНИТАРНИ ПОМЕЩЕНИЯ	лист: 16
	общо листа:18

Проектант: инж. П. Бибенова ТК:

Възложител: ОБЩИНА СТАМБОЛИЙСКИ

Гр.В1-25/40см - 16р.

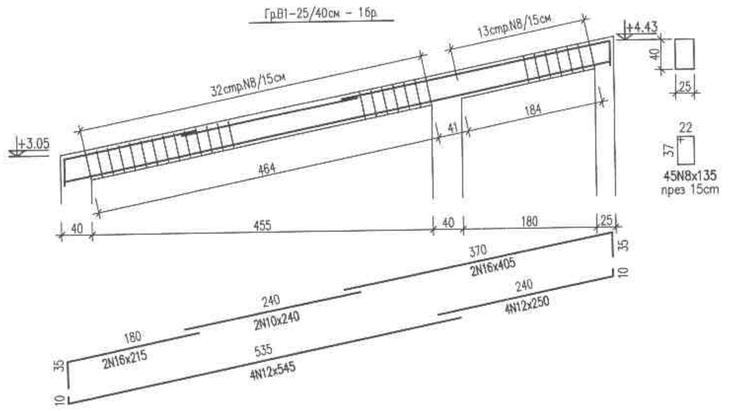

Гр.В2-25/40см - 16р.

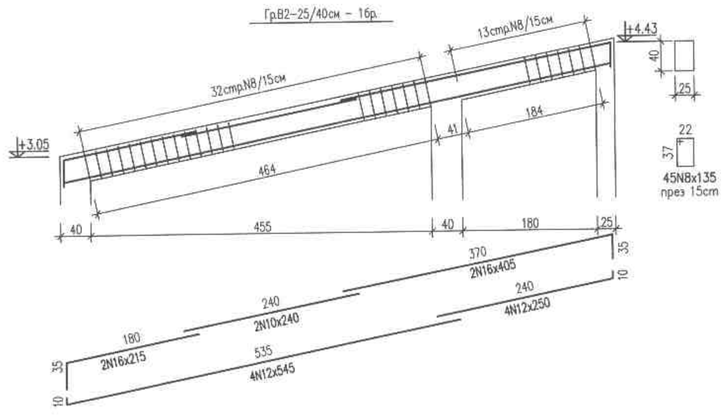

Гр.В3-25/40см - 16р.

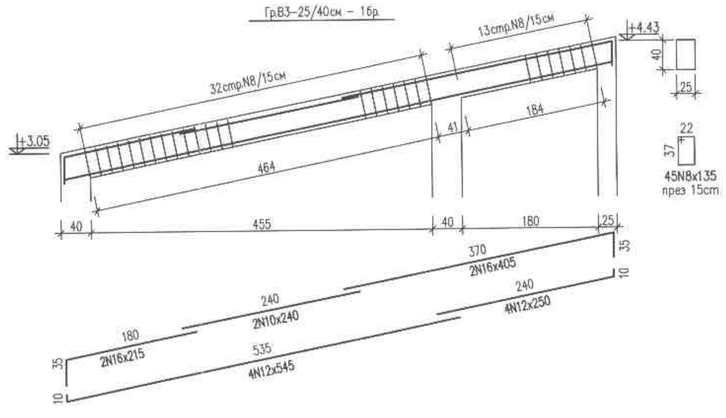

Гр.В4-25/40см - 16р.

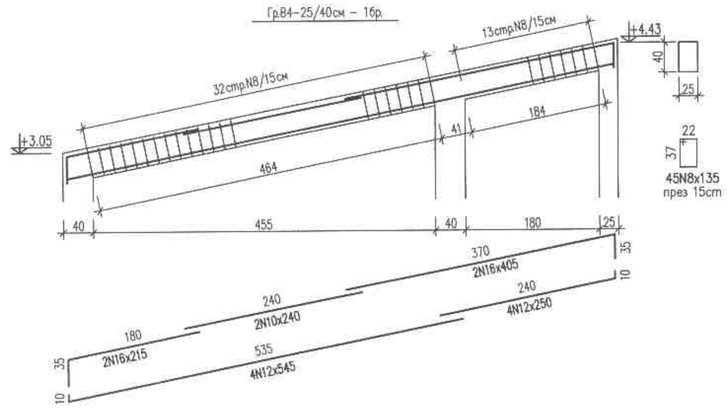

Гр.В5-25/40см - 16р.

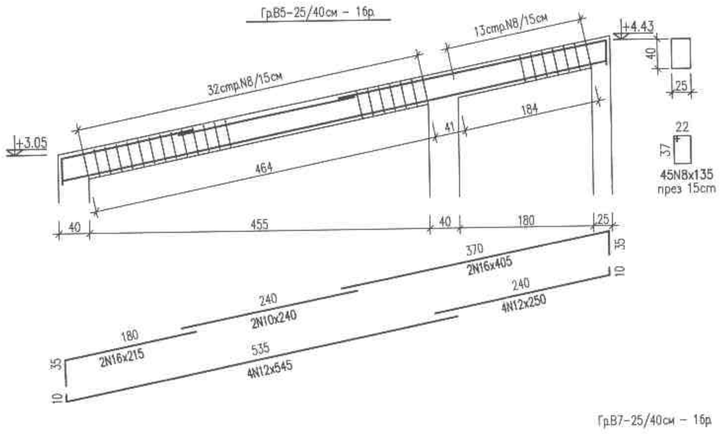

Гр.В6-25/40см - 16р.

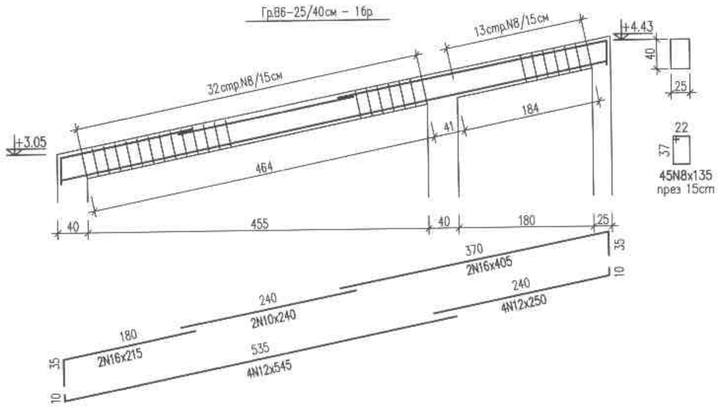

Гр.В7-25/40см - 16р.

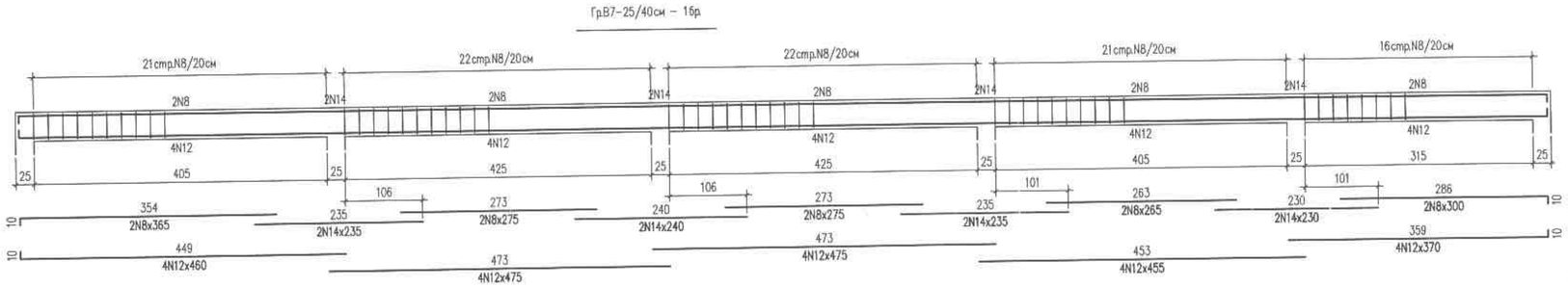

Гр.В8-25/40см - 16р.

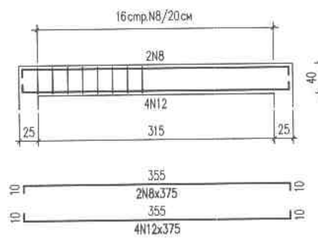

Гр.В9-25/40см - 16р.

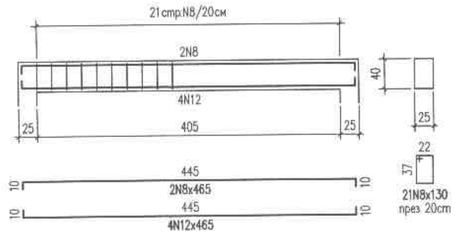

Гр.В10-25/40см - 16р.

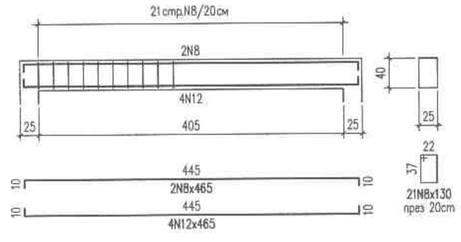

Гр.В11-25/40см - 16р.

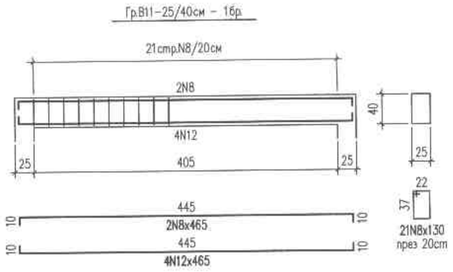

Гр.В12-25/40см - 16р.

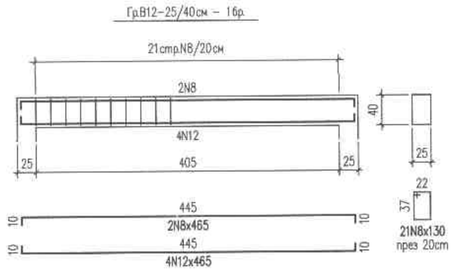

Гр.В22-25/40см - 16р.

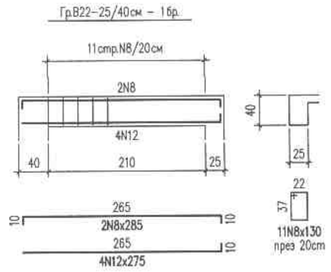

Гр.В13-25/40см - 16р.

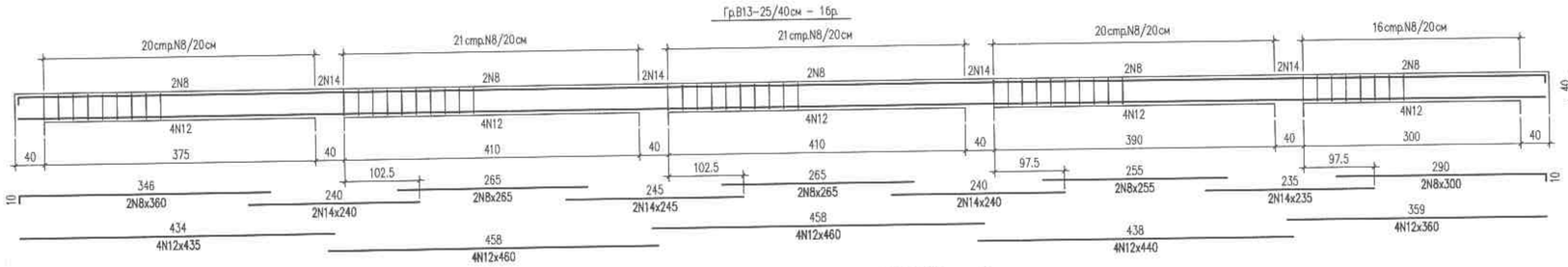

Гр.В14-25/40см - 16р. k+4.20

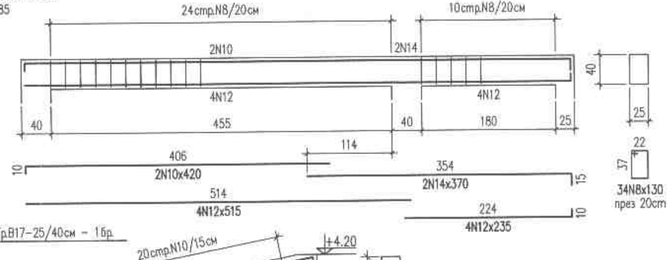

Гр.В15-25/40см - 16р. k+3.60

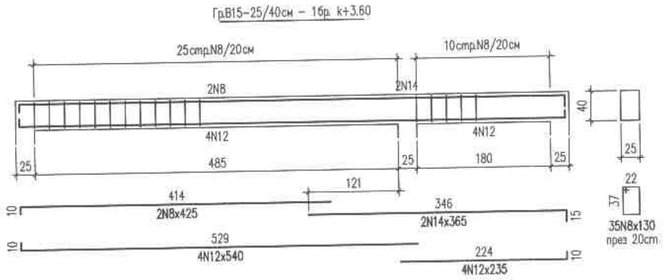

Гр.В16-25/40см - 16р.

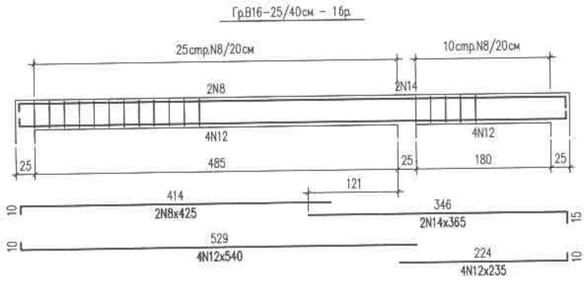

Гр.В17-25/40см - 16р.

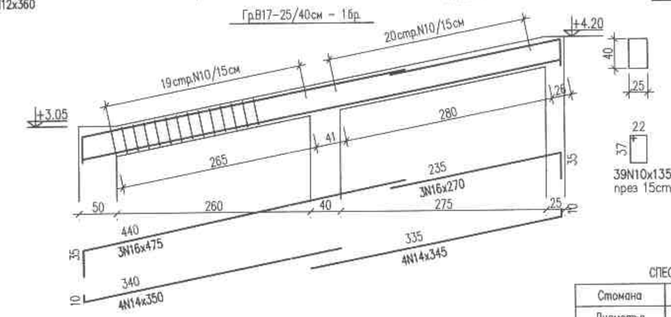

СПЕЦИФИКАЦИЯ НА АРМИРОВКАТА

Стомана	AIII				
Диаметър	N8	N10	N12	N14	N16
Дължина,cm	118345	14250	64120	11560	11910
Тегло, kg	467.5	87.9	569.4	139.6	187.9
Обща, kg	1452.4				

Гр.В18-25/40см - 16р.

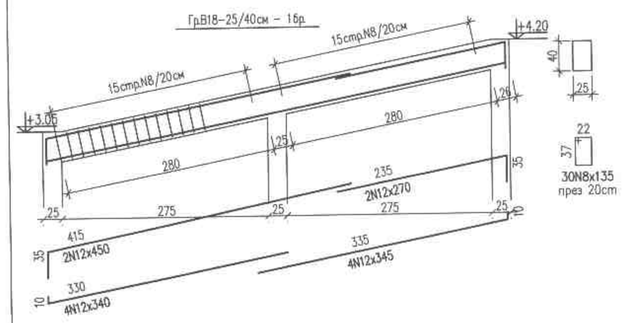

Гр.В19-25/40см - 16р.

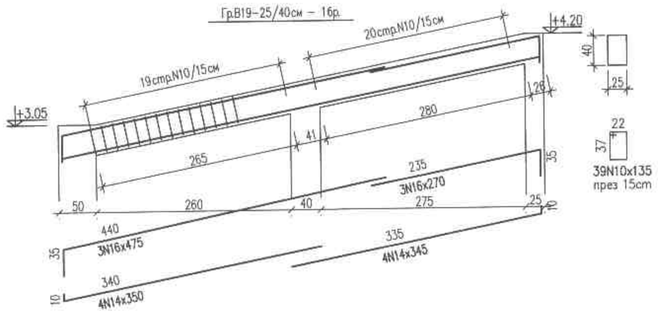

Гр.В20-25/40см - 16р.

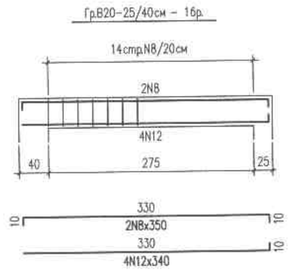

Гр.В21-25/40см - 16р.

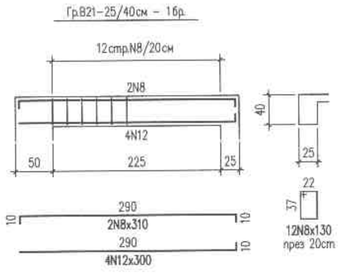

Гр.В23-25/40см - 16р.

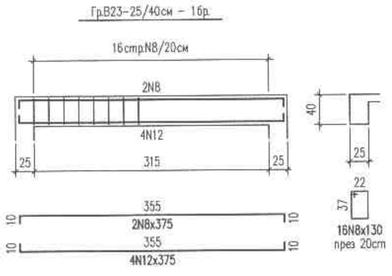

ЗАБЕЛЕЖКИ:

1. Бетон клас С20/25 /В25/
2. Армировъчна стомана клас AI, отбелязана с ∅ и AIII отбелязана с N.
3. Да се декофрира най-рано на 28 ден от изливане на бетона.
4. За отвори в плоча да се гледат съответните специалности - ВК, ЕЛ, ТТЕ.
5. При изпълнението на строежа да се спазва "Правилник за изпълнение и приемане на строително-монтажните работи"
6. Осигурявай "Техника на безопасен труд"

инж. К. Аврамов 05.07.18

Обект: ФИЗКУЛТУРЕН САЛОН към СУ "ОТЕЦ ПАИСИЙ", кв. 16, УПИ I - УЧИЛИЩЕ, гр. СТАМБОЛИЙСКИ, обл. ПЛОВДИВСКА	част: конструкции
	фаза: ТИП
	М 1:50
	юни 2018г.
ЧЕРТЕЖ: АРМИРОВЪЧЕН ПЛАН ГРЕДИ САНИТАРНИ ПОМЕЩЕНИЯ	лист: 17
	обща листа:18
Проектант: инж. П. Бибенова	ТК:
Възложител: ОБЩИНА СТАМБОЛИЙСКИ	

ДЕТАЙЛ за СТОЛИЦИ



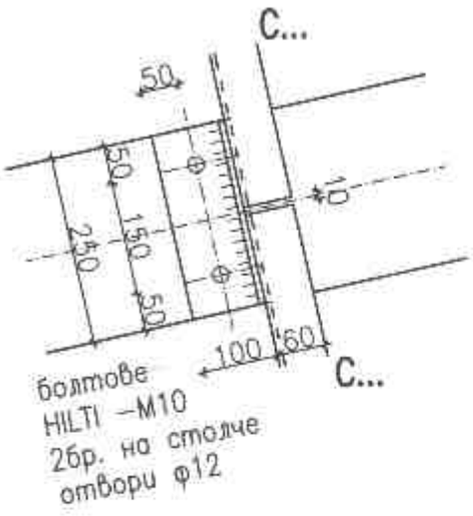

общо 2548 кг

столче	⌟ 100.100.8	250	63	3	189	
C5	[160.80.5	2040	7	25	175	студеноогънат
C4	[160.80.5	5090	7	61	427	студеноогънат
C3	[160.80.5	4490	14	54	756	студеноогънат
C2	[160.80.5	4290	14	51	714	студеноогънат
C1	[160.80.5	3390	7	41	287	студеноогънат

Обект: ФИЗКУЛТУРЕН САЛОН към СУ "ОТЕЦ ПАИСИЙ", кв. 16, УПИ I – УЧИЛИЩЕ, гр. СТАМБОЛИЙСКИ, обл. ПЛОВДИВСКА	част: конструкции
	фаза: ТИП
	М 1:50
	юни 2018г.
ЧЕРТЕЖ: ДЕТАЙЛ ГРЕДИ САНИТАРНИ ПОМЕЩЕНИЯ	лист: 18
	общо листа:18

Проектант: инж. П. Бибенова ТК:

Възложител: ОБЩИНА СТАМБОЛИЙСКИ

ОБЕКТ: **ФИЗКУЛТУРЕН САЛОН към СУ "ОТЕЦ ПАИСИЙ",**
кв. 16, УПИ I - УЧИЛИЩЕ,
гр. СТАМБОЛИЙСКИ, обл. ПЛОВДИВСКА

ЧАСТ: **КОНСТРУКТИВНА**

ФАЗА: **ТЕХНИЧЕСКИ ИНВЕСТИЦИОНЕН ПРОЕКТ**

ВЪЗЛОЖИТЕЛ: **ОБЩИНА СТАМБОЛИЙСКИ**

юни, 2018 г.
гр. Пловдив

Проектант: /инж. П. Бибенова /
дипл. с. УАСГ-2001, № 200285 / 2001 г.,
УАСГ – гр. София, спец. ПГС
GSM 0888/531988

Регистрационен № 02816
инж. ЛАДЖИНА ДИМИТРОВА БИБЕНОВА-ХРИСТОВА

Техн. контрол:

КАМАРА НА ИНВЕСТИЦИОННОТО ПРОЕКТИРАНЕ
Регистрационен № 0024
инж. ЖАНЕТА ИВАЙЛОВА КОПЕВА
ТЕХНИЧЕСКИ КОНТРОЛ – ЧАСТ КОНСТРУКТИВНА

Съгласували:

ВЪЗЛОЖИТЕЛ:	ОБЩИНА СТАМБОЛИЙСКИ	.....
АРХИТЕКТУРА:	арх. Р. ЧАКЪРОВ	.....
ЕЛ ИНСТАЛАЦИИ:	инж. В. ФИЛИПОВ	.....
ВК ИНСТАЛАЦИИ:	инж. Р. ЖЕЛИНСКА	.....
ОВК и ЕЕТИЕС:	инж. К. ГЕРГИНСКИ	.....
ПБ.:	инж. П. ГЮРОВ	.....

камара на инженерите в инвестиционното проектиране

КИИП

УДОСТОВЕРЕНИЕ

ЗА ПЪЛНА ПРОЕКТАНТСКА ПРАВОСПОСОБНОСТ

Регистрационен номер № 02816

Важи за 2018 година

инж. ПАВЛИНА ДИМИТРОВА БИБЕНОВА - ХРИСТОВА

ОБРАЗОВАТЕЛНО-КВАЛИФИКАЦИОННА СТЕПЕН

МАГИСТЪР

ПРОФЕСИОНАЛНА КВАЛИФИКАЦИЯ

СТРОИТЕЛЕН ИНЖЕНЕР

включен в регистъра на КИИП за лицата с пълна проектантска правоспособност с протоколно решение на УС на КИИП 23/20.03.2006 г. по части:

КОНСТРУКТИВНА
ОРГАНИЗАЦИЯ И ИЗПЪЛНЕНИЕ НА СТРОИТЕЛСТВОТО

Председател на РК

инж. Е. Бойчев

КАМАРА НА ИНЖЕНЕРИТЕ В ИНВЕСТИЦИОННОТО ПРОЕКТИРАНЕ ... КИИП

Председател на КР

инж. А. Чипев

Председател на УС на КИИП

инж. И. Карагеев

2018

камара на инженерите в инвестиционното проектиране

УДОСТОВЕРЕНИЕ

ЗА УПРАЖНЯВАНЕ НА

ТЕХНИЧЕСКИ КОНТРОЛ

ПО ЧАСТ

КОНСТРУКТИВНА

НА ИНВЕСТИЦИОННИТЕ ПРОЕКТИ

конструкции на сгради и съоръжения

ВАЖИ ЗА РЕГИСТЪР 2018 г.

инж. ЖАНА ПАНАЙОТОВА КОЛЕВА

РЕГИСТРАЦИОНЕН № 00024

ОБРАЗОВАТЕЛНО-КВАЛИФИКАЦИОННА СТЕПЕН

МАГИСТЪР

ПРОФЕСИОНАЛНА КВАЛИФИКАЦИЯ

СТРОИТЕЛЕН ИНЖЕНЕР

вписан(а) в публичния регистър на лицата упражняващи технически контрол с протоколно решение на УС на КИИП 137/28.04.2017г. на основание чл. 142, ал. 10 на ЗУТ и раздел II от Наредба 2 на КИИП

Срок на валидност до 28.04.2022 година

КАМАРА НА ИНЖЕНЕРИТЕ В ИНВЕСТИЦИОННОТО ПРОЕКТИРАНЕ
Регистрационен № 0024
инж. ЖАНА ПАНАЙОТОВА КОЛЕВА
КИИП
(дата) (подпис)
ТЕХНИЧЕСКИ КОНТРОЛ - част КОНСТРУКТИВНА
печат техническа контроля

Председател на ЦКТК на КИИП

инж. К. Проданов

Председател на УС на КИИП

инж. И. Каралеев

личен подпис

2018

ОБЕКТ: **ФИЗКУЛТУРЕН САЛОН към СУ "ОТЕЦ ПАИСИЙ",**

кв. 16, УПИ I - УЧИЛИЩЕ,

гр. СТАМБОЛИЙСКИ, обл. ПЛОВДИВСКА

ЧАСТ: **КОНСТРУКТИВНА**

ФАЗА: **ТЕХНИЧЕСКИ ИНВЕСТИЦИОНЕН ПРОЕКТ**

ВЪЗЛОЖИТЕЛ: **ОБЩИНА СТАМБОЛИЙСКИ**

ОБЯСНИТЕЛНА ЗАПИСКА

Конструктивната част към техническия инвестиционен проект е изготвен на база архитектурен проект. Сградата се състои от основно високо тяло – физкултурен салон и ниско тяло – санитарно-битови помещения. Двете части на сградата са отделени с деформационна фуга с ширина 10см.

Физкултурният салон представлява сграда с правоъгълна форма в план. Конструкцията на сградата е смесена – стомано-стоманобетонна. Фундаментите на сградата, колоните и гредите са монолитни стоманобетонни. Покривната конструкция е със стоманени носещи елементи – покривен ригел с обтегач. Покривното покритие е с термопанели с дебелина – 10см.

Обслужващата ниска сграда е едноетажна. Конструкцията е стоманобетонна – монолитни колони и греди. Покривната конструкция също е със стоманени елементи – столици и покривен панел върху тях.

Новопроектираният обект се намира в гр. Стамболийски, обл. Пловдивска. Прието е нормативно натоварване от сняг – 1,2кN/m2. Извършено е сеизмично изследване на конструкциите за сеизмична зона IX.

Основните носещи елементи в основната сграда – физкултурен салон са стоманобетонни колони и греди. Те съставят монолитен стоманобетонен скелет за поемане на вертикални и хоризонтални натоварвания. Те са осигурени на земетръсно въздействие според Наредба №РД-02-20-2 от 27.01.2012г. за проектиране на сгради и съоръжения в земетръсни райони. Усилията от земетръс се поемат от система от стоманобетонни колони. Покривната конструкция е едноотворен стоманен ригел с обтегач и стоманени столици. За пространствен стабилитет е предвидена покривна връзка. Приета е ставна връзка между стоманения ригел и стоманобетонната колона.

Ниската сграда също е с монолитен стоманобетонен скелет, поемащ хоризонтални и вертикални натоварвания.

Материалът за стоманобетонните елементи е С20/25 (В25) с Rb=14.5MPa. За стоманените елемнти – конструкционна стомана марка S275J0 по EN10025. Електроди за ръчно зъвъряване Е46 по БДС 5517-77.

Стоманените елементи от конструкцията на сградата да се обработят с огнезащитно покритие съгласно противопожарните изисквания.

Антикорозионната защита е задължителна и описана в проекта.

Основите на сградата са оразмерени за R усл.= 180 kN/м2. Фундирането е решено с ивични стоманобетонни фундаменти по контура на сградата с височина 50см. Фундаментите са на дълбочина 145см от к+0,00. Изкопът да се предпази от наводняване и преди бетониране да се потвърдят условията за фундиране от инженер-геолог.

За изследване на поведението на конструкцията е извършен статичен и динамичен анализ въз основа на пространствен модел. Извършени са проверки на всички елементи. Проверките са удовлетворени.

При изграждането на конструкцията да се спазват действащите указания по "Техника на безопасен труд". Изготвянето, приемането и монтажът на конструкцията да стане съгласно "Правилник за изпълнение и приемане на строително-монтажните работи".

Нормативни документи:

При проектирането са спазени действащите в момента в Република България нормативни документи :

1."Норми за натоварвания и въздействия върху сгради и съоръжения", 2004г.
2. Норми за проектиране на плоско фундиране – "АВС Техника", 2000 г.
3. "Норми за проектиране на стоманени конструкции", 1987г.
4."Норми за проектиране на стоманобетонни конструкции", 1988 г.
5. "Основни положения за проектиране на конструкциите на строежите и за въздействията върху тях" – АВС "Техника", 2005г.
6. "Наредба №РД-02-20-2 за проектиране на сгради и съоръжения в земетръсни райони.,2012г.

юни, 2018 г.
гр. Пловдив

ПРОЕКТАНТ-КОНСТРУКТОР: /инж. П. Бибенова /

КАМАРА НА ИНЖЕНЕРИТЕ В ИНВЕСТИЦИОННОТО ПРОЕКТИРАНЕ
КИИП
ПЪЛНА ПРОФЕСИОНАЛНА ПРАВОСПОСОБНОСТ
Регистрационен № 02816
инж. ПАВЛИНА ДИМИТРОВА БИБЕНОВА-ХРИСТОВА
Секция: КСС
Части на проекта:
Подпис:
ВАЛИДНО СВИДЕТЕЛСТВО ЗА ПЪЛНА ПРОФЕСИОНАЛНА ПРАВОСПОСОБНОСТ

ТЕХНИЧЕСКИ КОНТРОЛ:

КАМАРА НА ИНЖЕНЕРИТЕ В ИНВЕСТИЦИОННОТО ПРОЕКТИРАНЕ
КИИП
Регистрационен № 0024
инж. ЖАНА ПАНАЙОТОВА КОЛЕВА
Подпис:
ТЕХНИЧЕСКИ КОНТРОЛ - ЧАСТ КОНСТРУКЦИИ

Д О К Л А Д

ЗА ОЦЕНКА СЪОТВЕТСТВИЕТО НА ИНВЕСТИЦИОНЕН ПРОЕКТ СЪС СЪЩЕСТВЕНИТЕ ИЗИСКВАНИЯ КЪМ СТРОЕЖИТЕ

от инж. ЖАНА ПАНАЙОТОВА КОЛЕВА
ТЕХНИЧЕСКИ КОНТРОЛ ПО ЧАСТ КОНСТРУКТИВНА НА ИНВЕСТИЦИОННИТЕ ПРОЕКТИ
Удостоверение рег.№0024 издадено от КИИП на 05.08.2004год., съгласно наредба №2 раздел II приета на Общото събрание на КИИП, състояло се на 01.05.2004г. строителен инженер, специалност ПГС.

ОТНОСНО ОБЕКТ: ФИЗКУЛТУРЕН САЛОН към СУ "ОТЕЦ ПАИСИЙ", кв. 16, УПИ I - УЧИЛИЩЕ, гр. СТАМБОЛИЙСКИ, обл. ПЛОВДИВСКА

ВЪЗЛОЖИТЕЛ: ОБЩИНА СТАМБОЛИЙСКИ

ПРОЕКТАНТ по част СТРОИТЕЛНИ КОНСТРУКЦИИ:

инж. ПАВЛИНА ДИМИТРОВА БИБЕНОВА - ХРИСТОВА
строителен инженер – ПГС - конструкции
удостоверение за пълна проектантска правоспособност №2816

ОСНОВАНИЕ ЗА ИЗГОТВЯНЕ НА ПРОЕКТА:

Задание на Възложителя.

ОПИСАНИЕ на ПРОЕКТА по част СТРОИТЕЛНИ КОНСТРУКЦИИ:

Проектираната сграда се състои от основно високо тяло – физкултурен салон и ниско тяло – санитарно-битови помещения. Двете части на сградата са отделени с деформационна фуга с ширина 10см.

Физкултурният салон представлява сграда с правоъгълна форма в план. Конструкцията на сградата е смесена – стомано-стоманобетонна. Фундаментите на сградата, колоните и гредите са монолитни стоманобетонни. Покривната конструкция е със стоманени носещи елементи – покривен ригел с обтегач. Покривното покритие е с термопанели с дебелина – 10см.

Обслужващата ниска сграда е едноетажна. Конструкцията е стоманобетонна – монолитни колони и греди. Покривната конструкция също е със стоманени елементи – столици и покривен панел върху тях.

Новопроектираният обект се намира в гр. Стамболийски, обл. Пловдивска. Прието е нормативно натоварване от сняг – 1,2kN/m2. Извършено е сеизмично изследване на конструкциите за сеизмична зона IX.

Основните носещи елементи в основната сграда – физкултурен салон са стоманобетонни колони и греди. Те съставят монолитен стоманобетонен скелет за поемане на вертикални и хоризонтални натоварвания. Те са осигурени на земетръсно въздействие според Наредба №РД-02-20-2 от 27.01.2012г. за проектиране на сгради и съоръжения в земетръсни райони. Усилията от земетръс се поемат от система от стоманобетонни колони. Покривната конструкция е едноотворен стоманен ригел с обтегач и стоманени столици. За пространствен стабилитет е предвидена покривна връзка. Приета е ставна връзка между стоманения ригел и стоманобетонната колона.

Ниската сграда също е с монолитен стоманобетонен скелет, поемащ хоризонтални и вертикални натоварвания.

Материалът за стоманобетонните елементи е С20/25 (В25) с Rb=14,5MPa. За стоманените елемнти – конструкционна стомана марка S275J0 по EN10025. Електроди за ръчно зъвъряване Е46 по БДС 5517-77.

Стоманените елементи от конструкцията на сградата ще се обработят с огнезащитно покритие съгласно противопожарните изисквания.

Антикорозионната защита е описана в проекта.

Основите на сградата са оразмерени за R усл.= 180 kN/m2. Фундирането е решено с ивични стоманобетонни фундаменти по контура на сградата с височина 50см. Фундаментите са на дълбочина 145см от к+0,00.

Изкопът да се предпази от наводняване и преди бетониране да се потвърдят условията за фундиране от инженер-геолог.

За изследване на поведението на конструкцията е извършен статичен и динамичен анализ въз основа на пространствен модел. Извършени са проверки на всички елементи.

Проектът има всички необходими чертежи и детайли за изпълнението на конструкцията.

Проектът е изготвен съобразно действуващите в момента нормативни документи:

- Наредба №3 за основните положения за проектиране на конструкциите на строежите и за въздействията върху тях от 2005г.
- Норми за проектиране на бетонни и стоманобетонни конструкции от 1988г.
- Норми за проектиране на стоманени конструкции, 1987г.
- Наредба № РД-02-20-2 от 27 януари 2012 г. за проектиране на сгради и съоръжения в земетръсни райони.
- Норми за проектиране на плоско фундиране от 1997г.

След направения преглед на проекта по част Строителни конструкции за обект:

ФИЗКУЛТУРЕН САЛОН към СУ "ОТЕЦ ПАИСИЙ",
кв. 16, УПИ I - УЧИЛИЩЕ, гр. СТАМБОЛИЙСКИ, обл. ПЛОВДИВСКА

КОНСТАТИРАХ:

Проектът отговаря на нормативните изисквания и следва да бъде съгласуван.

ТЕХНИЧЕСКИ КОНТРОЛ:

КАМАРА НА ИНЖЕНЕРИТЕ В ИНВЕСТИЦИОННОТО ПРОЕКТИРАНЕ
Регистрационен № 0024
инж. ЖАНА ПАНАЙОТОВА КОЛЕВА
ТЕХНИЧЕСКИ КОНТРОЛ - част КОНСТРУКТИВНА

06. 2018г.

инж. ЖАНА КОЛЕВА

П Р О Т О К О Л

за носимоспособността на земната основа

СУ "ОТЕЦ ПАИСИЙ", кв. 16, УПИ I - УЧИЛИЩЕ,
гр. СТАМБОЛИЙСКИ, обл. ПЛОВДИВСКА

Подписаната инж. Павлина Бибенова давам следния протокол за носимоспособност на земната основа.

Съгласно "Норми за проектиране на плоско фундиране" 1997 год. чл.32 /1/ /2/ и табл. 1 е избран метод за изследване на почвите – метод "б" / III категория сграда , почва Б/

Изчислителното натоварване Ro приемам от табл. 3.4 на приложение 3 към чл.57 от горецитираните норми Ro=180 кN/м2.

При извършване на изкопните работи земната основа да се приеме от инженер – геолог.



06.2018г.